Pobrano z arkusze24.pl

Więcej arkuszy znajdziesz na stronie: arkusze.pl

Układ graficzny © CKE 2015

CENTRALNA KOMISJA EGZAMINACYJNA

EGZAMIN POTWIERDZAJĄCY KWALIFIKACJE W ZAWODZIE
Rok 2015
KRYTERIA OCENIANIA

Arkusz zawiera informacje prawnie chronione do momentu rozpoczęcia egzaminu

Nazwa kwalifikacji: **Użytkowanie urządzeń i systemów mechatronicznych**
Oznaczenie arkusza: **E.04-01-15.05**
Oznaczenie kwalifikacji: **E.04**
Numer zadania: **01**

Wypełnia egzaminator

Kod ośrodka ☐☐☐☐☐☐ – ☐☐☐☐☐

Kod egzaminatora ☐☐☐☐☐☐

Data egzaminu ☐☐☐☐☐☐☐☐
Dzień Miesiąc Rok

Godzina rozpoczęcia egzaminu ☐☐ : ☐☐

Numer *PESEL* zdającego*										Numer stanowiska		

* w przypadku braku numeru *PESEL* – seria i numer paszportu lub innego dokumentu potwierdzającego tożsamość

Pobrano z arkusze24.pl

Więcej arkuszy znajdziesz na stronie: arkusze.pl

Numer stanowiska						

	Elementy podlegające ocenie/kryteria oceny	*Egzaminator wpisuje **T**, jeżeli zdający spełnił kryterium albo **N**, jeżeli nie spełnił*					
Rezultat 1. Wyniki testowania układu elektropneumatycznego – tabela 1							
1	Ocena wpisana w pierwszym wierszu tabeli jest zgodna ze stanem faktycznym.						
2	Ocena wpisana w drugim wierszu tabeli jest zgodna ze stanem faktycznym.						
3	Ocena wpisana w trzecim wierszu tabeli jest zgodna ze stanem faktycznym.						
Rezultat 2. Uruchomiony układ elektropneumatyczny							
1	Elementy zespołu przegotowania powietrza są solidnie przymocowane do podłoża.						
2	Zespół przygotowania powietrza został połączony z obiektem sterownym i źródłem zasilania zgodnie z dokumentacją.						
3	Program został przesłany do sterownika PLC.						
4	Ciśnienie robocze ustawione jest na 5 barów.						
5	Przetwornik ciśnienia został zaprogramowany na zadziałanie przy ciśnieniu 3 bary, gdy w układzie zastosowany został przetwornik programowalny albo początek wycofania tłoczyska następuje przy ciśnieniu ok. 3 bary, gdy w układzie zastosowany został przetwornik bez możliwości programowania.						
6	Zawór dławiąco-zwrotny ustawiono tak, że powrót tłoczyska następuje dopiero po osiągnięciu maksymalnego wysuwu.						
7	Zespół przygotowania powietrza został połączony z rozgałęźnikiem powietrza.						
8	Zasilacz podłączony został do złączek X0 (0 V) i X1 (24 V) zgodnie z dokumentacją i zachowaną kolorystyką przewodów (czerwony do +24 V, niebieski – do 0 V).						
9	Przewody elektryczne zasilające układ elektryczny poprowadzono w korytkach grzebieniowych.						
10	Na wszystkich przewodach są zamontowane tulejki zaciskowe tak, że nie spadają z przewodów i nie wystają z nich odizolowane żyły.						

Pobrano z arkusze24.pl

		Numer stanowiska					
Przebieg 1. Uruchamianie układu elektropneumatycznego							
1	Zdający używał narzędzi zgodnie z ich przeznaczeniem.						
2	Zdający używał okularów ochronnych w trakcie uruchamiania układu pneumatycznego.						
3	Zdający wszystkie prace montażowe wykonywał przy wyłączonym zasilaniu.						

Egzaminator …… .....

imię i nazwisko *data i czytelny podpis*

Więcej arkuszy znajdziesz na stronie: arkusze.pl

Więcej arkuszy znajdziesz na stronie: arkusze.pl

Schemat ideowy układu elektropneumatycznego

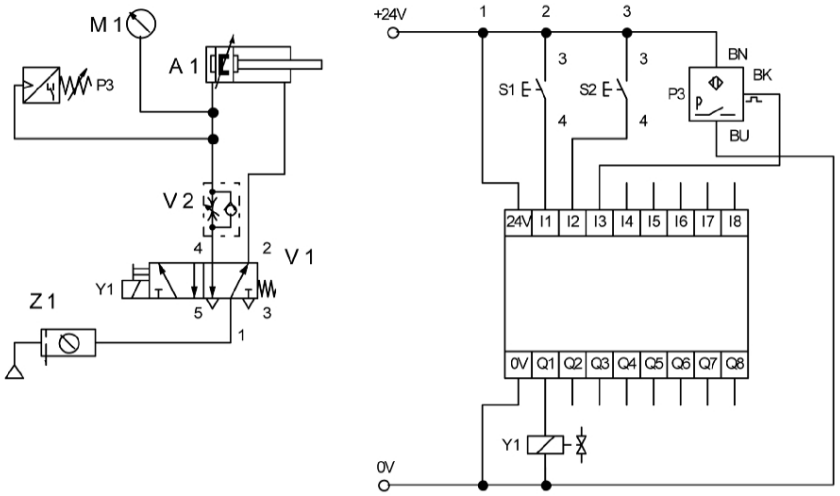

Schemat rozmieszczenia elementów na płycie

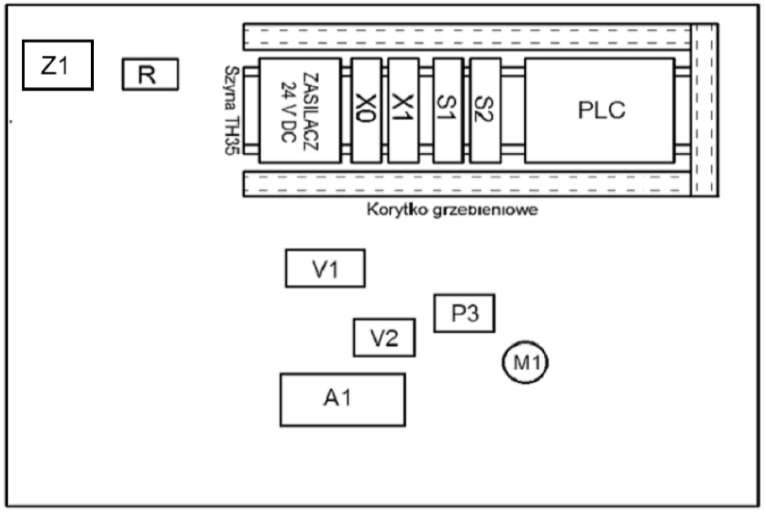

Z1 – zespół przygotowania powietrza
R – rozgałęźnik powietrza
A1 – siłownik
V1 – zawór rozdzielający 5/2
V2 – zawór dławiąco-zwrotny
P3 – przetwornik ciśnienia
M1 – manometr
S1, S2 – przyciski monostabilne NO
X0 – listwa zasilająca 0 V
X1 – listwa zasilająca +24 V DC

Pobrano z arkusze24.pl

Pobrano z arkusze24.pl

Więcej arkuszy znajdziesz na stronie: arkusze.pl
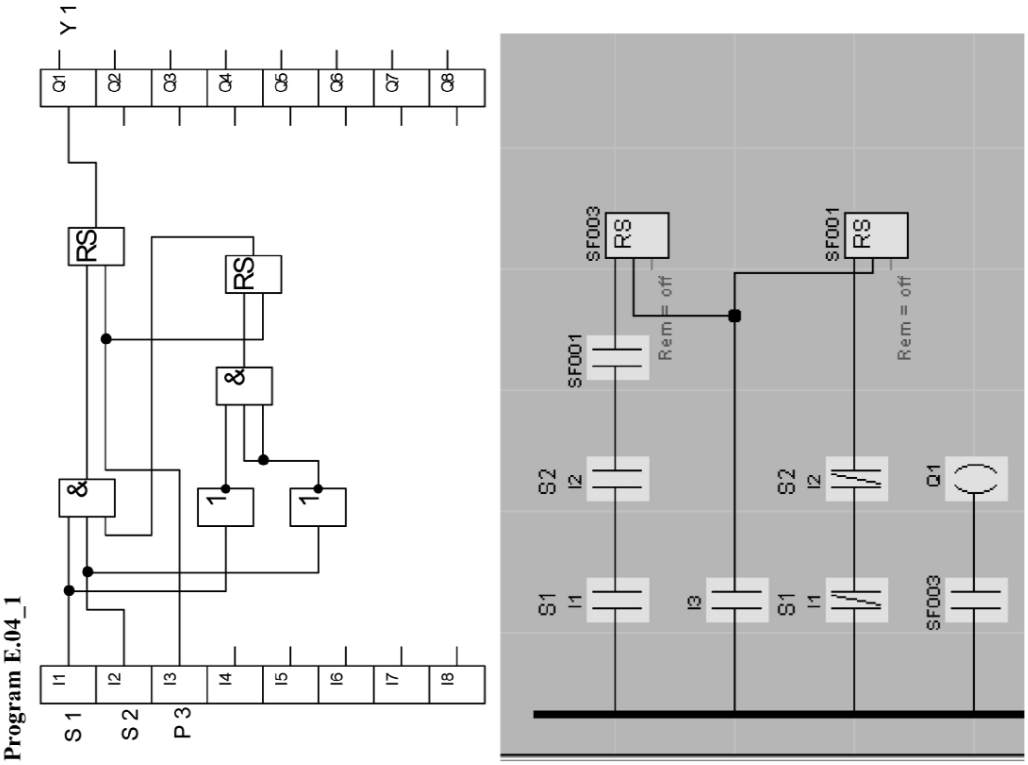
Program E.04_1