Pobrano z arkusze24.pl

Więcej arkuszy znajdziesz na stronie: arkusze.pl

Układ graficzny © CKE 2015

CENTRALNA KOMISJA EGZAMINACYJNA

EGZAMIN POTWIERDZAJĄCY KWALIFIKACJE W ZAWODZIE
Rok 2015
KRYTERIA OCENIANIA

Arkusz zawiera informacje prawnie chronione do momentu rozpoczęcia egzaminu

Nazwa kwalifikacji: **Wykonywanie izolacji budowlanych**
Oznaczenie arkusza: **B.11-01-15.05**
Oznaczenie kwalifikacji: **B.11**
Numer zadania: **01**

Wypełnia egzaminator

Kod ośrodka ☐☐☐☐☐☐ – ☐☐☐☐☐

Kod egzaminatora ☐☐☐☐☐☐

Data egzaminu ☐☐☐☐☐☐☐☐
Dzień Miesiąc Rok

Godzina rozpoczęcia egzaminu ☐☐ : ☐☐

Numer *PESEL* zdającego*	Numer stanowiska

* w przypadku braku numeru *PESEL* – seria i numer paszportu lub innego dokumentu potwierdzającego tożsamość

Pobrano z arkusze24.pl

Numer stanowiska						

Więcej arkuszy znajdziesz na stronie: arkusze.pl

	Elementy podlegające ocenie/kryteria oceny	*Egzaminator wpisuje **T**, jeżeli zdający spełnił kryterium albo **N**, jeżeli nie spełnił*					
	Rezultat 1: Zamocowana listwa cokołowa *Uwaga! Zamocowaną listwę należy ocenić dopiero po zgłoszeniu przez zdającego Przewodniczącemu ZNCP gotowości do oceny*						
1	Listwa cokołowa zamocowana do naroża ściany z płyt OSB na wysokości 300 mm ±10 mm						
2	Listwa cokołowa zamocowana stabilnie do ściany z płyt OSB przy użyciu wkrętów, zgodnie z rysunkiem: 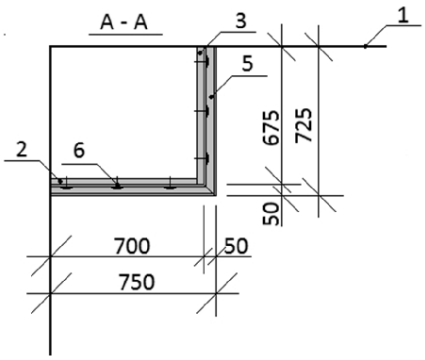 1. ściana stanowiska egzaminacyjnego 2. ściana „A” z płyty OSB o wymiarach: 2000 × 675 × 25 mm 3. ściana „B” z płyty OSB o wymiarach: 2000 × 675 × 25 mm 5. listwa cokołowa 6. wkręt do mocowania listwy cokołowej do płyty OSB						
3	Listwa cokołowa zamocowana poziomo						
4	Listwa cokołowa dopasowana w narożniku zewnętrznym pod kątem 45°						

Pobrano z arkusze24.pl

Więcej arkuszy znajdziesz na stronie: arkusze.pl

		Numer stanowiska					

Rezultat 3: Izolacja termiczna z płyt styropianowych

Uwaga! Zamocowaną listwę należy ocenić dopiero po zgłoszeniu przez zdającego Przewodniczącemu ZNCP gotowości do oceny

1	Izolacja termiczna wykonana z płyt styropianowych, ułożonych na kleju poliuretanowym pasami poziomymi z przewiązaniem w narożu						
2	Ułożone 3 pasy płyt styropianowych z zachowaniem wymiarów zgodnych z rysunkiem: 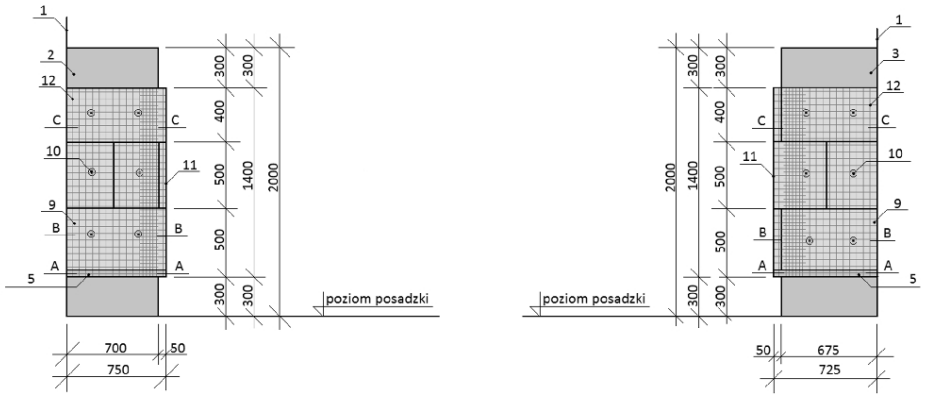						
3	Płaszczyzny cięć płyt styropianowych w narożu zlicowane z płaszczyzną izolacji prostopadłej						
4	Styki płyt styropianowych o układzie mijankowym						
5	Styki płyt styropianowych niewypełnione klejem						
6	Styki płyt styropianowych wykonane z zachowaniem pionu i poziomu						
7	Równe obydwie płaszczyzny wykonanej izolacji termicznej						
8	Płyty styropianowe obydwu płaszczyzn izolacji dopasowane tak, że tworzą kąt prosty w narożu						
9	Płyty styropianowe zamocowane do ściany łącznikami mechanicznymi wkręcanymi						
10	Łączniki mechaniczne zamocowane w układzie zgodnym z załączonym rysunkiem do kryterium 3.2						

Pobrano z arkusze24.pl

Więcej arkuszy znajdziesz na stronie: arkusze.pl

		Numer stanowiska					
Rezultat 4: Zamocowana listwa narożna *Uwaga! Zamocowaną listwę należy ocenić dopiero po zgłoszeniu przez zdającego Przewodniczącemu ZNCP gotowości do oceny*							
1	Listwa narożna zamocowana pionowo i równo						
2	Listwa narożna dopasowana na styk do listwy cokołowej						
Rezultat 5: Warstwa zbrojona							
1	Siatka zbrojąca całkowicie zatopiona w zaprawie						
2	Siatka zbrojąca ułożona na zakład z siatką listwy narożnej						
3	Kolejne pasy siatki ułożone z zakładem minimum 10 cm						
4	Zakłady nie pokrywają się ze spoinami między płytami styropianowymi						
Przebieg 1: Wykonywanie ocieplenia narożnika ściany							
1	Zdający podczas przygotowywania zaprawy miał założoną maseczkę przeciwpyłową, okulary ochronne i rękawice						
2	Zdający podczas układania izolacji termicznej nakładał klej poliuretanowy po obwodzie płyty styropianowej i jednym pasem przez środek płyty, równolegle do jej dłuższych boków						
3	Zdający przed ułożeniem warstwy zbrojonej przeszlifował powierzchnię izolacji z płyt styropianowych						
4	Zdający podczas wykonywania warstwy zbrojonej najpierw nakładał na izolację z płyt styropianowych zaprawę klejową przy użyciu pacy gładkiej i zębatej, a następnie zatapiał w niej siatkę z włókna szklanego						
5	Zdający zachowywał porządek podczas pracy						
6	Zdający oczyścił używane narzędzia i sprzęt i uporządkował stanowisko, a odpady umieścił w odpowiednich pojemnikach						

Egzaminator …… .....

imię i nazwisko *data i czytelny podpis*